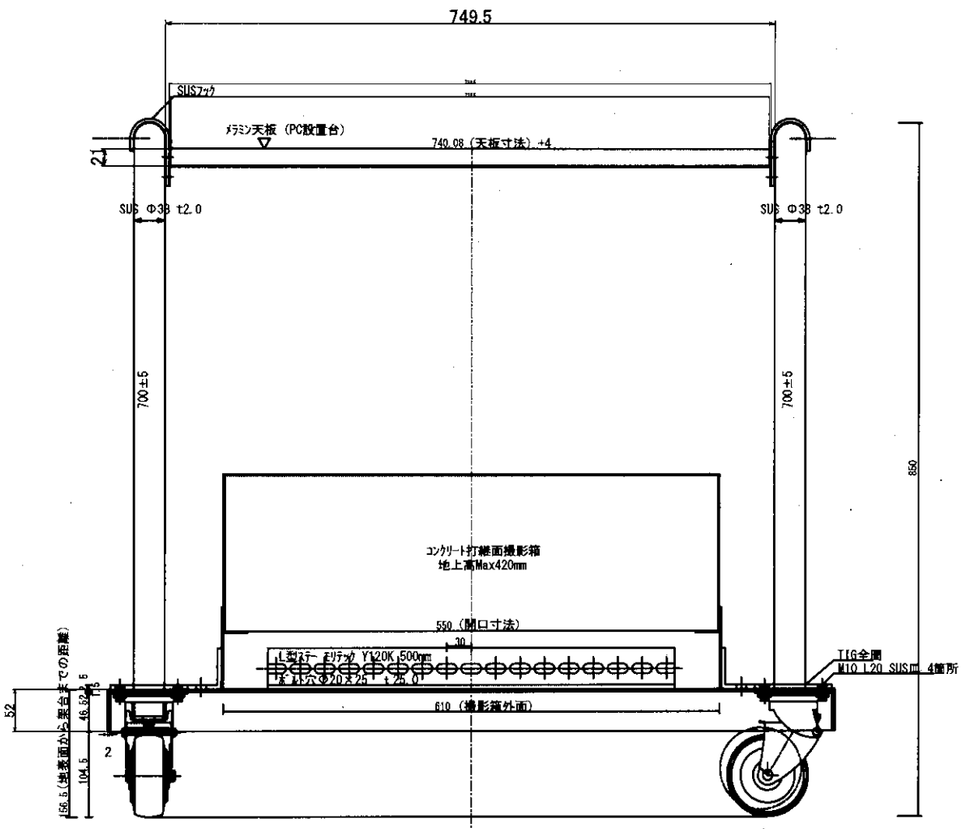

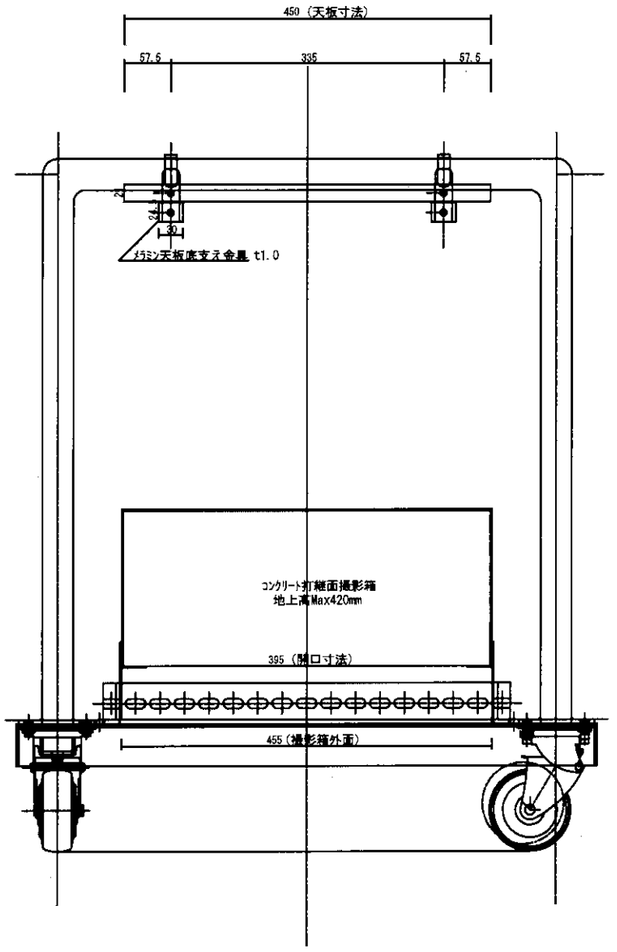

キャスター性能			
許容荷重	緩衝荷重	タイヤ巾	車輪付高さ※1
1車輪/100kg	10～60Kg	35mm	153～145mm
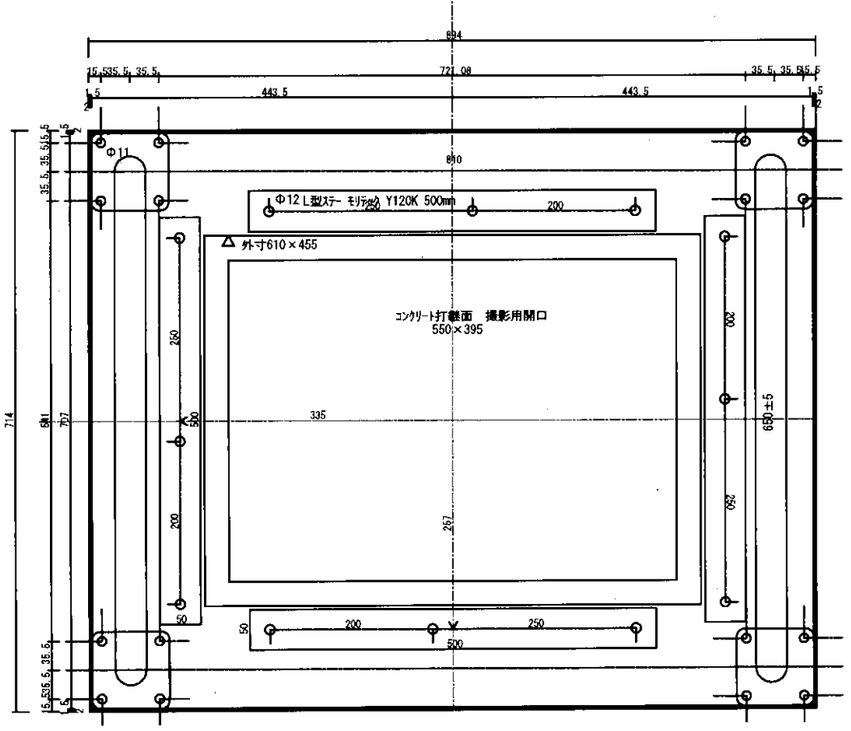
※車輪付き高さについて、重量10Kg（計40Kg）より緩衝が始まり、
重量60Kg（計240Kg）になるまで緩衝が続きます。
尚、許容荷重については合計400Kgになります。